Сплит-системы AVANT (KLE2)

НОВИНКА

Пульт управления
LZ-KPP (в комплекте)

Новые инверторные кондиционеры AVANT станут выбором ценителей бескомпромиссно высокого уровня комфорта благодаря широкому набору функций и вариативности управления.

Каждая модель серии AVANT подтвердила наивысший сезонный класс энергоэффективности в режиме охлаждения A+++ и высокий класс энергоэффективности в режиме обогрева A++, что гарантирует бережное энергопотребление при любых настройках.

Кондиционер AVANT способен эффективно работать в режиме охлаждения до +50 °C, в режиме обогрева — до –15 °C, что открывает широкие возможности применения устройства не только летом, но и в холодные периоды года.

Встроенный ионизатор наполняет атмосферу в помещении отрицательными ионами, улучшая качество воздуха и благотворно воздействуя на здоровье человека.

Скорость вращения вентилятора можно регулировать с шагом в 1%, что позволяет максимально тонко настроить интенсивность воздушного потока согласно предпочтениям пользователя.

Преимущества

100% инвертор

Компрессор и вентиляторы наружного и внутреннего блоков инверторные, осуществляется плавное регулирование.

Точное управление

Новая технология позволяет регулировать скорость вращения вентилятора с точностью до 1 %.

Ионизатор

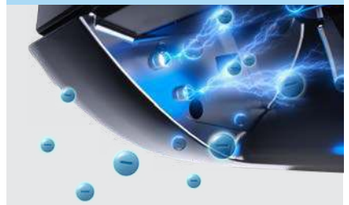

Наполняет помещение отрицательными ионами, способствующими улучшенной очистке воздуха.

Управление через вайфай

Имеется вайфай-модуль, позволяющий управлять кондиционером с помощью мобильного устройства.

Режим локального комфорта

Датчик температуры встроен в дистанционный пульт управления, что обеспечивает комфортную температуру.

Объемный воздушный поток

Функция автоматического регулирования вертикальных и горизонтальных жалюзи с пульта управления.

Технические характеристики

Сплит-система		LS-HE09KLE2/ LU-HE09KLE2	LS-HE12KLE2/ LU-HE12KLE2	LS-HE18KLE2/ LU-HE18KLE2	LS-HE24KLE2/ LU-HE24KLE2
Холодопроизводительность	кВт	2,73 (1,32–3,81)	3,52 (1,32–3,96)	5,28 (1,99–6,13)	7,03 (2,11–8,21)
Теплопроизводительность	кВт	3,14 (0,88–4,40)	3,96 (0,88–4,54)	5,57 (1,35–6,77)	7,33 (1,55–8,21)
SEER (класс)		8,6 (A+++)	8,5 (A+++)	8,5 (A+++)	8,5 (A+++)
SCOP (класс)		4,6 (A++)	4,6 (A++)	4,6 (A++)	4,2 (A+)
Потребляемая мощность (охлаждение)	кВт	0,600 (0,130–1,200)	0,880 (0,130–1,250)	1,318 (0,160–1,787)	1,760 (0,420–3,200)
Потребляемая мощность (обогрев)	кВт	0,690 (0,120–1,400)	0,990 (0,120–1,450)	1,500 (0,230–1,695)	1,975 (0,300–3,100)
Рабочий ток (охлаждение/обогрев)	А	2,66 (0,60–5,35)/ 3,05 (0,60–6,20)	3,90 (0,60–5,50)/ 4,40 (0,60–6,40)	5,73 (0,72–7,90)/ 6,52 (1,10–7,50)	7,70 (1,80–13,90)/ 8,60 (1,30–13,50)
Характеристики электрической цепи	ф/В/Гц	1/220/50			
Тип хладагента		R32			
Количество хладагента	кг	0,69	0,69	1,1	1,5
Дозаправка хладагентом (свыше 5 метров)	г/м	12	12	12	24
Кабель электропитания	мм^2	3×1,5	3×1,5	3×1,5	3×2,5
Соединительный кабель	мм^2	5×1,5	5×1,5	5×1,5	5×2,5
Автоматический выключатель	А	16	16	16	25
Рекомендуемая площадь помещения, до	м^2	27	35	52	70
Внутренний блок					
Размеры (Ш×Г×В)	мм	795×225×295	795×225×295	965×239×319	1140×275×370
Упаковка (Ш×Г×В)	мм	870×370×305	870×370×305	1045×400×325	1230×455×355
Масса (нетто/брутто)	кг	10,2/13,0	10,2/13,0	12,3/16,4	20,0/25,3
Расход воздуха внутреннего блока	м^3/ч	280/360/530	290/380/560	400/580/685	379/724/1092
Уровень звукового давления внутреннего блока	дБ	21,5/32/37	22/33/40	23/35/41	23/40/44,5
Наружный блок					
Марка компрессора		GMCC			
Размеры (Ш×Г×В)	мм	805×330×554	805×330×554	890×342×673	890×342×673
Упаковка (Ш×Г×В)	мм	915×370×615	915×370×615	995×398×740	995×398×740
Масса (нетто/брутто)	кг	28,4/31	28,4/31	38,8/41,9	45,6/48,8
Расход воздуха наружного блока	м^3/ч	2200	2200	3500	3500
Уровень звукового давления наружного блока	дБ	57	57,5	56	58,5
Соединительные трубы					
Диаметр соединительных труб (жидкость)	мм	6,35	6,35	6,35	9,52
Диаметр соединительных труб (газ)	мм	9,52	9,52	12,7	15,9
Максимальная длина фреонопровода	м	25	25	30	50
Максимальный перепад высоты фреонопровода	м	10	10	20	25
Диапазон рабочих температур наружного воздуха					
Охлаждение	°C	от –15 до +50			
Обогрев	°C	от –15 до +24			

Внимание
Электропитание подается на наружный блок.

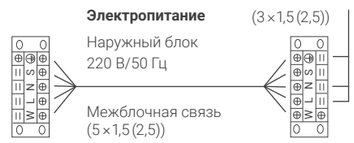

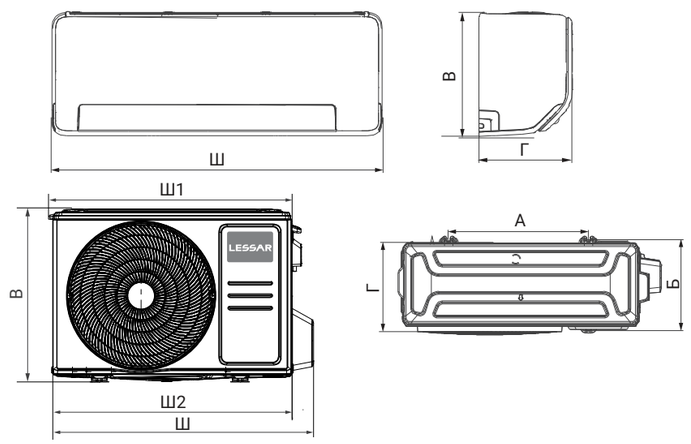

Внутренний блок	Ш, мм	Г, мм	В, мм
LS-HE09KLE2	795	225	295
LS-HE12KLE2	795	225	295
LS-HE18KLE2	965	239	319
LS-HE24KLE2	1140	275	370

Наружный блок	Ш, мм	Ш1, мм	Ш2, мм	В, мм	Г, мм	А, мм	Б, мм
LU-HE09KLE2	874	815	805	554	330	511	317
LU-HE12KLE2	874	815	805	554	330	511	317
LU-HE18KLE2	955	895	890	673	342	663	348
LU-HE24KLE2	955	895	890	673	342	663	348