Серия Business

Полупромышленные кондиционеры ECO ENERGY

Серия ECO ENERGY — это широкая линейка полупромышленных кондиционеров, которые позволяют создать комфортный микроклимат в больших коммерческих помещениях. Модельный ряд DC-инверторных кондиционеров представлен различными типами внутренних блоков производительностью от 3,5 до 28 кВт. В зависимости от поставленной задачи и площади кондиционируемого помещения может быть установлен кассетный, напольно-потолочный или канальный блок.

Сплит-системы постоянной производительности ECO ENERGY доступны в колонном и канальном типах исполнения. Серия колонных кондиционеров представлена моделями мощностью 7, 14 и 17 кВт, а мощность канальных сплит-систем составляет 44–56,3 кВт.

Полупромышленные кондиционеры LESSAR обладают продуманной системой воздухораспределения и прочным корпусом с антикоррозийным покрытием теплообменников Golden Fin. Благодаря долгому сроку службы, доступной цене и оптимальному функционалу сплит-системы ECO ENERGY широко используются в крупных офисах, конференц-залах, гостиничных комплексах и административных помещениях.

В 2025 году инверторные полупромышленные кондиционеры LESSAR полностью перешли на экологичный хладагент R32.

Маркировка оборудования

LS-HE18BCWE2

L	торговая марка LESSAR		C	компактная модель
S	внутренний блок		W	модельный ряд: M — модельный ряд 2016 года N — модельный ряд 2017 года O, P — модельный ряд 2018 года R — модельный ряд 2019 года T — модельный ряд 2020 года V, W — модельный ряд 2022 года
H	тепловой насос		E	хладагент: A — R410A E — R32
E	инвертор		2	тип электропитания: 2 — 220 В, 1 фаза 4 — 380 В, 3 фазы
18	мощность, БТЕ×1000			
B	тип блока:	S — колонный B — кассетный T — напольно-потолочный D — канальный		

LU-HE18UWE2

L	торговая марка LESSAR		W	модельный ряд: L, K — модельный ряд 2015 года N — модельный ряд 2017 года O, P — модельный ряд 2018 года R — модельный ряд 2019 года T — модельный ряд 2020 года V, W — модельный ряд 2022 года
U	наружный блок		E	хладагент: A — R410A E — R32
H	тепловой насос		2	тип электропитания: 2 — 220 В, 1 фаза 4 — 380 В, 3 фазы
18	мощность, БТЕ×1000			
U	тип блока:	универсальный наружный		

Сплит-системы переменной производительности

Мощность	BTU/h	12 000	18 000	24 000	36 000	48 000	55 000	76 000	96 000	150 000	192 000
	кВт	3,52	5,28	7,03	10,55	14,07	16,12	22,27	28,13	43,96	56,27
Кассетные											
		●	●	●	●	●	●				
Напольно-потолочные											
			●	●	●	●	●				
Канальные											
		●	●	●	●	●	●				
Наружные											
		●	●	●	●	●	●				
Канальные инверторные сплит-системы большой мощности											
									●		

Сплит-системы постоянной производительности

Мощность	BTU/h	12 000	18 000	24 000	36 000	48 000	58 500	76 000	96 000	150 000	192 000
	кВт	3,52	5,28	7,03	10,55	14,07	17,14	22,27	28,13	43,96	56,27
Колонные											
				●		●	●				
Канальные сплит-системы большой мощности											
										●	●

Канальные внутренние блоки ECO ENERGY

В КОМПЛЕКТЕ

Пульт управления
LZ-UPW4L
проводной

Инверторные канальные внутренние блоки предназначены для кондиционирования одного или нескольких помещений сразу. Они устанавливаются в систему подвесных потолков, и воздух распределяется воздуховодами по кондиционируемым помещениям. Скрытый способ их монтажа не нарушает дизайн интерьера.

Для моделей 12 000 BTU есть возможность вертикальной установки с отключением помпы, 18 000–24 000 BTU с изменением положения помпы.

Golden Fin

Защитное покрытие Golden Fin способствует хорошей теплопередаче и блокирует процесс окисления.

Скрытый способ монтажа

Установка в подпотолочное пространство. Это позволяет скрыть внутренний блок за подвесным потолком.

Эффективное охлаждение

Стабильная работа кондиционера в режиме охлаждения при температуре наружного воздуха до +50 °C.

Технические характеристики

Блок внутренний		LS-HE12DWE2B	LS-HE18DWE2B	LS-HE24DWE2	LS-HE36DVE4	LS-HE48DVE4	LS-HE55DVE4
Блок наружный		LU-HE12UWE2	LU-HE18UWE2	LU-HE24UWE2	LU-HE36UVE4	LU-HE48UVE4	LU-HE55UVE4
Холодопроизводительность	BTU/h	12000 (1800–13334)	18000 (4500–21000)	24000 (11000–27000)	36000 (9500–38000)	47050 (12000–40000)	55000 (14000–56000)
	кВт	3,52 (0,53–3,91)	5,28 (1,32–6,15)	7,03 (3,22–7,91)	10,55 (2,78–11,14)	13,79 (3,52–14,36)	16,12 (4,10–16,41)
Теплопроизводительность	BTU/h	13000 (3400–15241)	20500 (5100–21500)	26000 (9500–29200)	38000 (9500–40000)	51663 (14000–52180)	59467 (15000–59000)
	кВт	3,81 (1,00–4,47)	6,01 (1,49–6,30)	7,62 (2,78–8,56)	11,14 (2,78–11,72)	15,14 (4,10–15,29)	17,43 (4,40–17,29)
SEER/SCOP, EER/COP (класс)		6,5 (A++)/4,1 (A+)	6,5 (A++)/4,1 (A+)	6,5 (A++)/4,2 (A+)	3,21 (A)/3,71 (A)	2,61 (D)/3,61 (A)	2,61 (D)/3,61 (A)
Потребляемая мощность (охлаждение)	кВт	1,096 (0,155–1,465)	1,590 (0,360–2,130)	2,191 (0,750–2,860)	3,287 (0,900–4,100)	5,283 (0,950–6,250)	6,176 (1,000–6,700)
Потребляемая мощность (обогрев)	кВт	1,117 (0,302–1,423)	1,615 (0,500–1,850)	2,000 (0,640–2,500)	3,000 (0,800–3,400)	4,194 (1,000–4,350)	4,828 (1,020–4,900)
Рабочий ток (охлаждение/обогрев)	А	4,77 (1,30–6,47)/ 5,69 (1,48–6,29)	7,10 (1,60–9,40)/ 7,20 (2,20–8,10)	10,2 (4,20–12,60)/ 9,00 (3,80–11,00)	18,50 (4,20–18,60)/ 14,50 (3,50–16,00)	9,00 (2,30–9,50)/ 7,00 (2,50–7,20)	11,00 (2,10–11,50)/ 8,00 (2,10–8,50)
Характеристики электрической цепи	ф/В/Гц	1/220/50				3/380/50	
Максимальный ток	А	9,0	13,5	19	22,5	13	14
Тип хладагента		R32					
Количество хладагента	кг	0,71	1,15	1,4	2,05	2,5	2,6
Дозаправка хладагентом (свыше 5 метров)	г/м	12	12	24	24	24	24
Рекомендуемая площадь помещения, до	м²	35	52	70	111	137	160
Кабель электропитания	мм²	3×1,5	3×2,5	3×2,5	3×4	5×2,5	5×2,5
Соединительный кабель	мм²	4×1,5	4×1,5	4×1,5	4×1,5	4×1,5	4×1,5
Автоматический выключатель	А	16	20	25	32	20	20
Пульт управления		LZ-UPW4L					
Внутренний блок							
Размеры (Ш×Г×В)	мм	700×506×200	700×750×245	1100×750×245	1360×774×249	1200×874×300	1200×874×300
Упаковка (Ш×Г×В)	мм	860×540×285	925×850×298	1225×860×304	1570×805×330	1405×915×365	1405×915×365
Масса (нетто/брутто)	кг	16,6/19,8	24,4/29	31,8/37,2	40,5/48,3	47,6/55,8	47,4/56,1
Расход воздуха внутреннего блока	м³/ч	470/570/660	650/780/900	700/1000/1200	1500/1800/2100	1680/2040/2400	1820/2210/2600
Уровень звукового давления внутреннего блока	дБ	26/31/33/35	25/31/34/36,5	27,5/31/32,5/33,5	48,5/51/53	41,5/44,5/47	43/46,5/49
Стандартное статическое давление	Па	25	25	25	37	50	50
Диапазон статического давления	Па	0–100	0–160	0–160	0–160	0–160	0–160
Соединительные трубы							
Диаметр соединительных труб (жидкость)	мм	6,35	6,35	9,52	9,52	9,52	9,52
Диаметр соединительных труб (газ)	мм	9,52	12,7	15,9	15,9	15,9	15,9
Максимальная длина фреонопровода	м	25	30	50	30	50	50
Максимальный перепад высоты фреонопровода	м	10	20	25	20	30	30
Диаметр линии отвода конденсата, внутр./наруж. блок	мм	25	25	25	25	25	25
Диапазон рабочих температур наружного воздуха							
Охлаждение	°C	от –15 до +50					
Обогрев	°C	от –20 до +24			от –15 до +24		

Универсальные наружные блоки ECO ENERGY

Универсальные инверторные наружные блоки полупромышленных сплит-систем сочетаются с кассетными, напольно-потолочными и канальными внутренними блоками. Наружные блоки инверторного типа более точно поддерживают заданную температуру и обладают меньшим шумом по сравнению с обычными кондиционерами, а экономия электроэнергии по сравнению с неинверторными сплит-системами может достигать 50%. Для улучшения теплопередачи в наружных блоках была доработана форма теплообменника. Кроме того, увеличен диапазон рабочих температур.

DC + FULL DC Inverter

Плавное регулирование механических приводов. FULL DC модели: 12 000–24 000 BTU; DC модели: 36 000–55 000 BTU

Golden Fin

Защитное покрытие Golden Fin способствует хорошей теплопередаче и блокирует процесс окисления.

Эффективное охлаждение

Стабильная работа кондиционера в режиме охлаждения при температуре наружного воздуха до +50 °C.

Технические характеристики

Блок наружный		LU-HE12UWE2	LU-HE18UWE2	LU-HE24UWE2	LU-HE36UVE4	LU-HE48UVE4	LU-HE55UVE4
Совместимые модели внутренних блоков		LS-HE12BCWE2	LS-HE18BCWE2	LS-HE24BWE2	LS-HE36BVE4	LS-HE48BVE4	LS-HE55BVE4
			LS-HE18TWE2	LS-HE24TWE2	LS-HE36TVE4	LS-HE48TVE4	LS-HE55TVE4
		LS-HE12DWE2B	LS-HE18DWE2B	LS-HE24DWE2	LS-HE36DVE4	LS-HE48DVE4	LS-HE55DVE4
Максимальная потребляемая мощность	кВт	1,85	2,95	3,70	5,20	6,90	7,30
Максимальный ток	А	9,0	13,5	19,0	22,5	13,0	14,0
Характеристики электрической цепи	ф/В/Гц	1/220/50				3/380/50	
Хладагент		R32					
Количество хладагента	кг	0,71	1,15	1,40	2,05	2,50	2,60
Дозаправка хладагентом (свыше 5 м)	г/м	12	12	24	24	24	24
Кабель электропитания	мм²	3×1,5	3×2,5	3×2,5	3×4	5×2,5	5×2,5
Соединительный кабель	мм²	4×1,5	4×1,5	4×1,5	4×1,5	4×1,5	4×1,5
Автоматический выключатель	А	16	20	25	32	20	20
Марка компрессора		GMCC					
Наружный блок							
Размеры (Ш×Г×В)	мм	765×303×555	805×330×554	890×342×673	946×410×810	946×410×810	980×375×975
Упаковка (Ш×Г×В)	мм	887×337×610	915×370×615	995×398×740	1090×500×885	1090×500×885	1145×500×1080
Масса (нетто/брутто)	кг	26,6/29,0	32,5/35,2	41,9/45,2	54,5/59	76,1/81	85,6/99,8
Уровень звукового давления	дБ	52	58	60	62	65	64
Соединительные трубы							
Диаметр соединительных труб (жидкость)	мм	6,35	6,35	9,52	9,52	9,52	9,52
Диаметр соединительных труб (газ)	мм	9,52	12,7	15,9	15,9	15,9	15,9
Максимальная длина фреонопровода	м	25	30	50	30	50	50
Максимальный перепад высоты фреонопровода	м	10	20	25	20	30	30
Диапазон рабочих температур наружного воздуха							
Охлаждение	°C	от –15 до +50			от –15 до +50		
Обогрев	°C	от –20 до +24			от –15 до +24		

Схемы подключения

Блоки переменной производительности

LS-HE12DWE2B, LS-HE18DWE2B, LS-HE24DWE2,
LU-HE12UWE2, LU-HE18UWE2, LU-HE24UWE2

Электропитание

Наружный блок
220 В/50 Гц
3×2,5 мм²

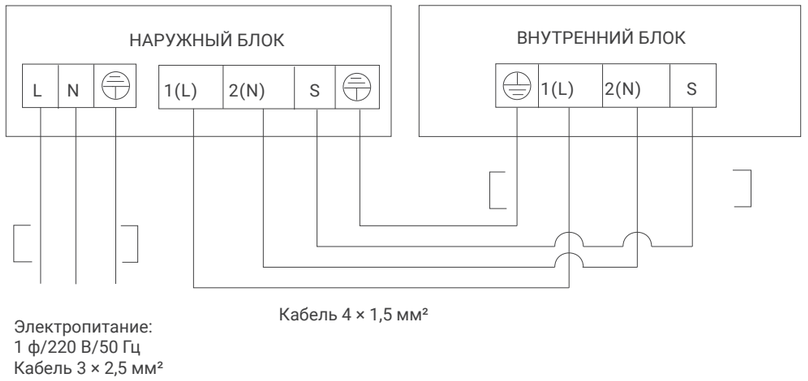

LS-HE36DVE4, LS-HE48DVE4, LS-HE55DVE4
LU-HE36UVE4, LU-HE48UVE4, LU-HE55UVE4

Электропитание

Наружный блок
380 В/50 Гц
5×2,5 мм²

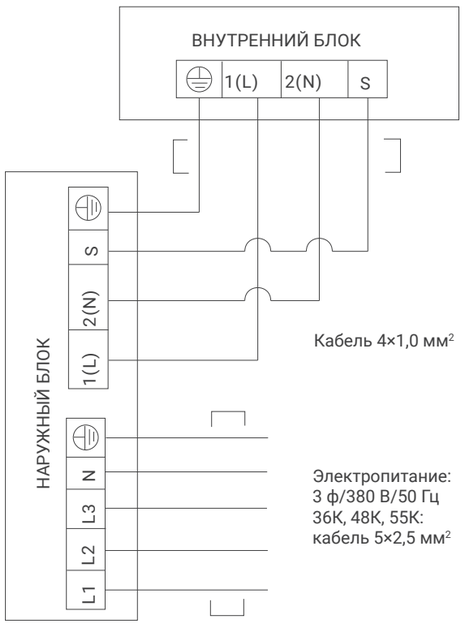

Габаритные чертежи

Блоки переменной производительности

LS-HE12DWE2B, LS-HE18DWE2B, LS-HE24DWE2,
LS-HE36DVE4, LS-HE48DVE4, LS-HE55DVE4

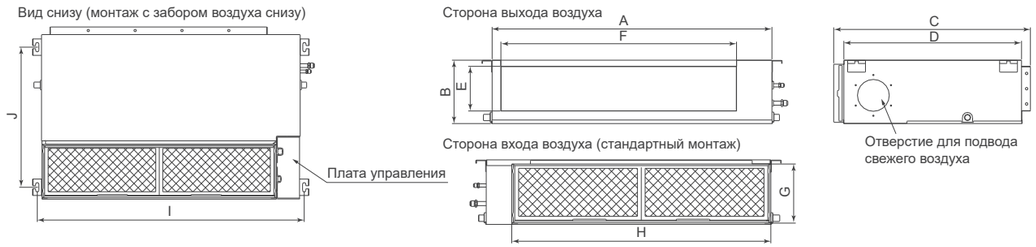

Модель (внутренний блок)	A, мм	B, мм	C, мм	D, мм	E, мм	F, мм	G, мм	H, мм	I, мм	J, мм
LS-HE12DWE2B	700	200	506	450	152	537	186	599	741	360
LS-HE18DWE2B	880	210	674	600	136	706	190	782	920	508
LS-HE24DWE2	1100	249	774	700	175	926	228	1001	1140	598
LS-HE36DVE4	1360	249	774	700	175	1186	228	1261	1400	598
LS-HE48DVE4	1200	300	874	800	227	1044	280	1101	1240	697
LS-HE55DVE4	1200	300	874	800	227	1044	280	1101	1240	697

LU-HE12UWE2, LU-HE18UWE2, LU-HE24UWE2,
LU-HE36UVE4, LU-HE48UVE4, LU-HE55UVE4

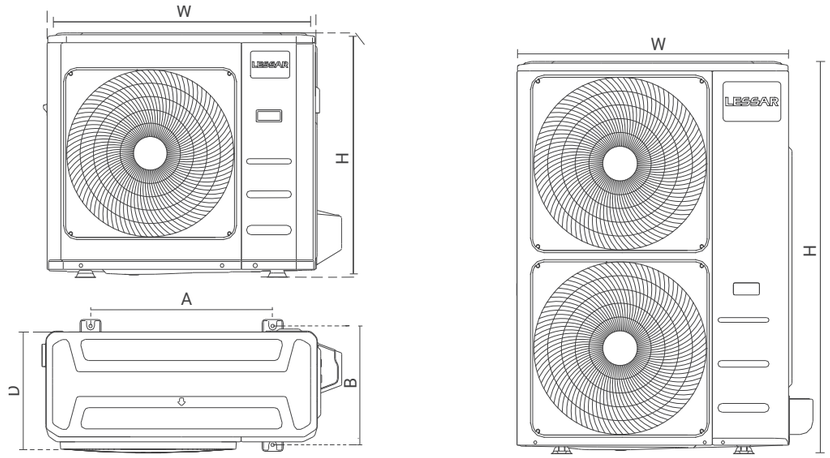

Модель (наружный блок)	W, мм	A, мм	B, мм	D, мм	H, мм
LU-HE12UWE2	765	452	286	303	555
LU-HE18UWE2	805	511	317	330	554
LU-HE24UWE2	890	663	354	342	673
LU-HE36UVE4	946	673	403	410	810
LU-HE48UVE4	946	673	403	410	810
LU-HE55UVE4	952	635	404	415	1333