Сплит-системы STELLA (KJE2)

НОВИНКА

Пульт управления
LZ-KPP (в комплекте)

Серия инверторных сплит-систем STELLA знаменует новый этап в развитии технологий комфортного кондиционирования. Впервые в истории LESSAR диапазон рабочих температур в режиме обогрева расширен до –30 °С, благодаря чему кондиционеры STELLA можно эффективно использовать в течение всего года.

Наивысший сезонный показатель энергоэффективности в режиме охлаждения А+++ и высокий сезонный класс энергоэффективности А++ в режиме обогрева делают сплит-системы STELLA идеальным решением для тех, кто заботится о рациональном энергопотреблении.

Рекордно низкий уровень шума (от 18,5 дБ) позволяет разместить внутренний блок сплит-системы в любом помещении, включая спальни, детские и гостиные.

Встроенный ионизатор воздуха наполняет помещение отрицательными ионами, обеспечивая оптимальную чистоту жилой среды и благотворно влияя на здоровье человека.

Благодаря модулю вайфай (в комплекте) кондиционером STELLA можно управлять удаленно, используя мобильное приложение.

Преимущества

Обогрев до –30 °С

Кондиционер в заводской комплектации эффективно работает на обогрев при экстремально низких температурах.

100% инвертор

Компрессор и вентиляторы наружного и внутреннего блоков инверторные, осуществляется плавное регулирование.

Точное управление

Новая технология позволяет регулировать скорость вращения вентилятора с точностью до 1 %.

Ионизатор

Наполняет помещение отрицательными ионами, способствующими улучшенной очистке воздуха.

Управление через вайфай

Имеется вайфай-модуль, позволяющий управлять кондиционером с помощью мобильного устройства.

Объемный воздушный поток

Функция автоматического регулирования вертикальных и горизонтальных жалюзи с пульта управления.

Технические характеристики

Сплит-система		LS-HE09KJE2/ LU-HE09KJE2	LS-HE12KJE2/ LU-HE12KJE2	LS-HE18KJE2/ LU-HE18KJE2	LS-HE24KJE2/ LU-HE24KJE2
Холодопроизводительность	кВт	2,93 (1,32–3,87)	3,66 (0,88–3,99)	5,45 (1,93–6,15)	7,33 (2,11–8,21)
Теплопроизводительность	кВт	3,22 (0,88–4,40)	3,96 (0,79–4,34)	5,57 (1,29–6,01)	7,77 (1,55–8,21)
SEER (класс)		8,6 (А+++)	8,6 (А+++)	7,5 (А++)	8,6 (А+++)
SCOP (класс)		4,6 (А++)	4,6 (А++)	4,1 (А+)	4,6 (А++)
Потребляемая мощность (охлаждение)	кВт	0,624 (0,130–1,200)	0,821 (0,060–1,200)	1,398 (0,150–2,640)	1,766 (0,420–3,200)
Потребляемая мощность (обогрев)	кВт	0,701 (0,120–1,4000)	0,960 (0,130–1,385)	1,543 (0,220–2,700)	1,991 (0,300–3,100)
Рабочий ток (охлаждение/обогрев)	А	2,71 (0,60–5,35)/ 3,05 (0,60–6,20)	3,57 (0,30–5,30)/ 4,17 (0,60–6,10)	6,08 (0,70–11,50)/ 6,71 (0,95–11,80)	7,68 (1,80–13,90)/ 8,66 (1,30–13,50)
Характеристики электрической цепи	ф/В/Гц	1/220/50			
Тип хладагента		R32			
Количество хладагента	кг	0,7	0,7	1,4	1,7
Дозаправка хладагентом (свыше 5 метров)	г/м	12	12	12	24
Кабель электропитания	мм²	3×1,5	3×1,5	3×2,5	3×2,5
Соединительный кабель	мм²	5×1,5	5×1,5	5×2,5	5×2,5
Автоматический выключатель	А	16	16	25	25
Рекомендуемая площадь помещения, до	м²	29	36	54	73
Внутренний блок					
Размеры (Ш×Г×В)	мм	848×230×300	848×230×300	1017×242×319	1190×280×371
Упаковка (Ш×Г×В)	мм	920×370×310	920×370×310	1090×400×325	1280×455×360
Масса (нетто/брутто)	кг	10,2/13,0	10,2/13,0	12,3/16,4	20,0/25,3
Расход воздуха внутреннего блока	м³/ч	290/380/560	290/380/560	400/580/685	379/724/1092
Уровень звукового давления внутреннего блока	дБ	19/23/31,5/37,5	19/23/31,5/37,5	18,5/28/34,5/42	29,5/39/44
Наружный блок					
Марка компрессора		GMCC			
Размеры (Ш×Г×В)	мм	765×303×555	765×303×555	890×342×673	946×410×810
Упаковка (Ш×Г×В)	мм	887×337×610	887×337×610	955×398×740	1090×500×885
Масса (нетто/брутто)	кг	29,6/32,0	29,6/32,0	43,8/46,9	53,5/58,6
Расход воздуха наружного блока	м³/ч	2150	2150	3500	3800
Уровень звукового давления наружного блока	дБ	55	55	59	59,5
Соединительные трубы					
Диаметр соединительных труб (жидкость)	мм	6,35	6,35	6,35	9,52
Диаметр соединительных труб (газ)	мм	9,52	9,52	12,7	15,9
Максимальная длина фреонопровода	м	25	25	30	50
Максимальный перепад высоты фреонопровода	м	10	10	20	25
Диапазон рабочих температур наружного воздуха					
Охлаждение	°С	от –15 до +50			
Обогрев	°С	от –30 до +24			

Внимание
Электропитание подается на наружный блок.

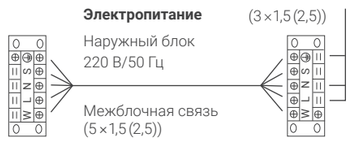

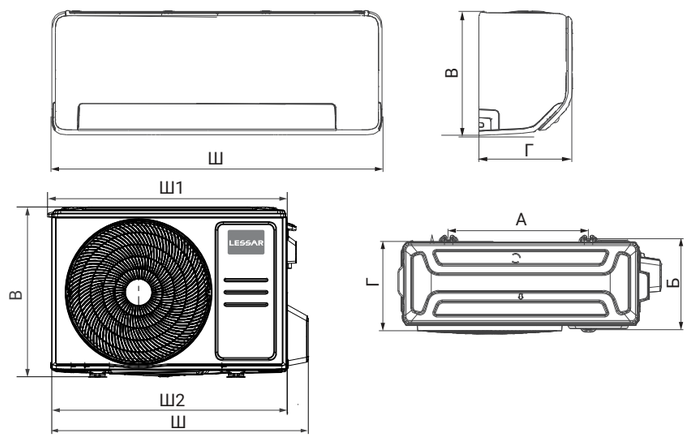

Внутренний блок	Ш, мм	Г, мм	В, мм
LS-HE09KJE2	848	230	300
LS-HE12KJE2	848	230	300
LS-HE18KJE2	1017	242	319
LS-HE24KJE2	1190	280	371

Наружный блок	Ш, мм	Ш1, мм	Ш2, мм	В, мм	Г, мм	А, мм	Б, мм
LU-HE09KJE2	835	784	765	555	303	452	286
LU-HE12KJE2	835	784	765	555	303	452	286
LU-HE18KJE2	955	895	890	673	342	663	348
LU-HE24KJE2	1030	–	946	810	410	673	403